SZENVEDŐ
SZERKEZET
Hétköznapi Trianon

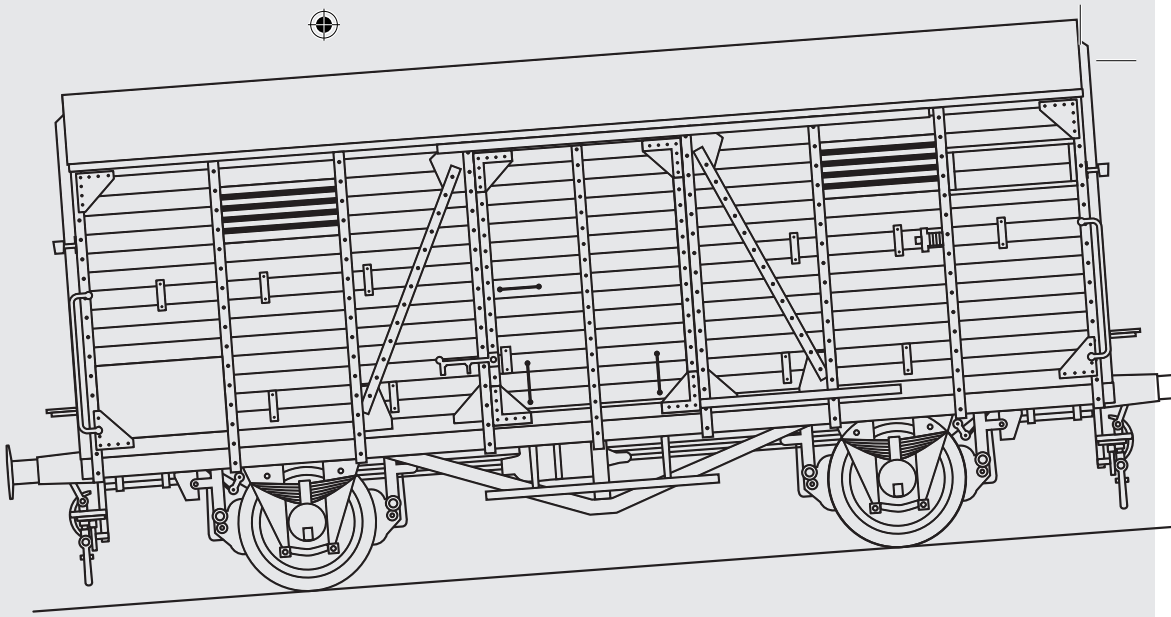

A kiállítás látogatható
2020. szeptember 30. és október 12.
között 10–21 óráig

Helyszín
Magyar Nemzeti Múzeum,
Múzeumkert

Főkurátor
Császtvay Tünde

www.facebook.com/tobbesszamban

Részvételi szándékát, kérjük, jelezze 2020. szeptember 28-án 12 óráig a foigazgatosag@mnm.hu e-mail-címen

A Magyar Nemzeti Múzeum országjáró kiállítása – Összetartozás Éve

Ünnepélyes megnyitó
2020. szeptember 29. 16 óra

A kiállítást megnyitja
Kövér László, az Országgyűlés elnöke

Köszöntőt mond
Varga Benedek, a Magyar Nemzeti Múzeum főigazgatója

Közreműködik
Mattyasovszky Nóra

Szeretettel várjuk kiállításunk megnyitóján!

Emberi Erőforrások Minisztériuma

orvosolhatatlan életek
felől nézem az ítéletet
S odalent a folyóvíz halad,
hátán visz egy nehéz vonalat

(Mezey Katalin)